Ⅱ　機構及び職制

１　機　構（Ｐ21）
（1）　組織図（Ｐ21）
（2）　機構改革の推移（Ｐ21）
（3）　職員配置表（Ｐ22）
２　職　制（Ｐ23）
（1）　分掌事務（Ｐ23）
３　職員の給与に関する調（Ｐ26）
４　年齢及び勤続年数別職員構成（Ｐ26）
（1）　年齢別職員構成（Ｐ26）
（2）　勤続年数別職員構成（Ｐ26）
〈参考〉　平成27年度機構及び職制（Ｐ27）
（1）　組織図（Ｐ27）
（2）　職員配置表（Ｐ28）
（3）　年齢別職員構成（Ｐ29）
（4）　勤続年数別職員構成（Ｐ29）

市の花　つつじ（昭和48年３月20日制定）

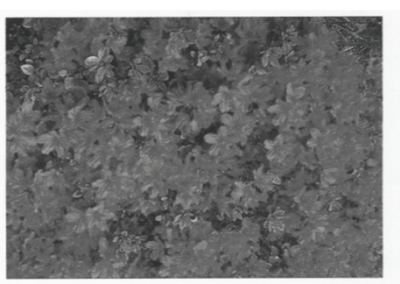

市庁舎の落成を記念して制定されました。
市内には、つつじで有名な公園や野生の群落があり、
造園・盆栽などひろく一般に栽培され、開花時には
美しい花が人々を楽しませています。

Ⅱ　機構及び職制

1　機　　構

(1) 組　織　図　（平成26年４月１日現在）

本　庁　　６課18係１担当
出　先　　１工事事務所４係

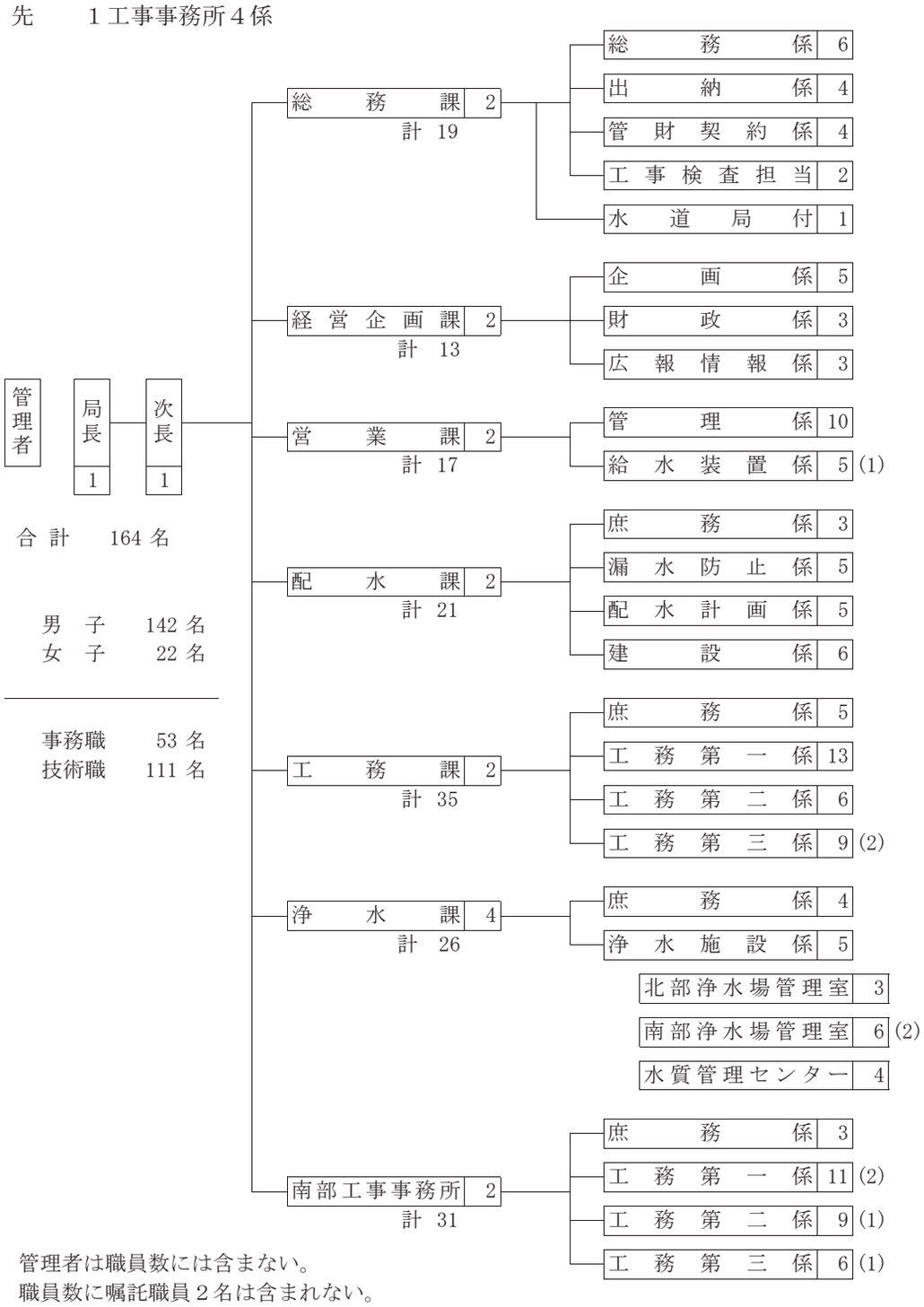

合 計　164 名

男　子　142 名
女　子　22 名

事務職　53 名
技術職　111 名

※１　管理者は職員数には含まない。
　２　職員数に嘱託職員２名は含まれない。
　３　（　）内は内数で再任用職員数。

(2) 機構改革の推移

昭55. 7. 1現在	昭59. 7. 1現在	平元. 4. 1現在	平５. 4. 1現在	平９. 4. 1現在	平12. 4. 1現在	平19. 4. 1現在	平25. 4. 1現在
本庁　1室5課16係 出先　6業務所12係 5出張所	本庁　6課16係 出先　6業務所12係	本庁　7課18係 出先　5業務所10係	本庁　6課19係 出先　5業務所10係	本庁　6課20係 出先　5業務所10係	本庁　6課19係 1担当 出先　5営業所10係	本庁　6課20係 1担当 出先　2工事事務所	本庁　6課18係 1担当 出先　1工事事務所4係

(3) 職員配置表（平成26年４月１日現在）

区分	局長	技監	次長	総合調整担当	参事	事務職										技術職															合計
						課所長	統括主幹	主幹	課長補佐	主任主査	係長	主査	事務主任	主事	計	課所長	統括主幹	主幹	課長補佐	専門工事検査員	浄水場管理室長	水質管理センター所長	主任技査	係長	工事事務所次長	浄水場管理室次長	専門技術員	技査	技術主任	技師	計	
局	(事) 1		(技) 1																												2
総務課						1	1								2																2
総務係										1		3	1	1	6																6
出納係											1	3			4																4
管財契約係										1		2	1		4																4
工事検査担当																				1						1				2	2
水道局付										1					1																1
計						1	1			3	1	8	2	1	17					1						1				2	19
経営企画課						1		1							2																2
企画係										1		2	1		4												1			1	5
財政係										1		1	1		3																3
広報情報係										1		1			2													1		1	3
計						1		1		3		4	2		11												1	1		2	13
営業課					(事) 1			1							1																2
管理係										1		2	4	3	10																10
給水装置係												1			1								1			1		2		4	5
計					1			1		1		3	4	3	12								1			1		2		4	17
配水課																1			1											2	2
庶務係										1		1			2														1	1	3
漏水防止係																								1			1	2	1	5	5
配水計画係																							1				1	1	2	5	5
建設係																							1				3		2	6	6
計										1		1			2	1			1				2	1			5	3	6	19	21
工務課																1			1											2	2
庶務係												1	1		2									1			2			3	5
工務第一係																							1			1	5	2	4	13	13
工務第二係																								1			3	1	1	6	6
工務第三係																							1				2	5	1	9	9
計												1	1		2	1			1				2	2		1	12	8	6	33	35
浄水課																1		3												4	4
庶務係										1		1	2		4																4
浄水施設係																							1			1	2	1		5	5
北部浄水場管理室																							1				2			3	3
南部浄水場管理室																					1		1				2	2		6	6
水質管理センター																							1				1	2		4	4
計										1		1	2		4	1		3			1		4			1	7	5		22	26
南部工事事務所																1			1											2	2
庶務係										1		2			3																3
工務第一係																							1				3	5	2	11	11
工務第二係																							1				4	2	2	9	9
工務第三係																								1			2	2	1	6	6
計										1		2			3	1			1				2	1			9	9	5	28	31
合計	1		1		1	2	1	2		10	1	20	11	4	51	4		3	3	1	1		11	4		4	34	28	17	110	164

※１　技術次長は総合調整担当を兼ねる。

２　技術主任には再任用職員及び再任用短時間勤務職員数を含む。

（総務課）

2　職　　制

(1) 分掌事務

区　分	分　掌　事　務
総　務　課	1　水道事業運営の総合調整に関すること。 2　公印の統括管理に関すること。 3　公告式に関すること。 4　文書事務の統括に関すること。 5　情報公開コーナーに関すること。 6　市議会との連絡に関すること。 7　例規の制定改廃の審査及び解釈に関すること。 8　儀式及びほう賞に関すること。 9　職員の定数及び配置に関すること。 10　組織機構及び職務権限に関すること。 11　職員の任用、退職、分限、懲戒、服務その他身分に関すること。 12　職員の給与、勤務時間その他の勤務条件に関すること。 13　職員の給与の支給に関すること。 14　職員の旅費に関すること。 15　職員の研修に関すること。 16　職員の福利厚生及び健康管理に関すること。 17　職員の安全衛生及び公務災害に関すること。 18　労働組合に関すること。 19　庁舎の維持管理に関すること。 20　水道関係団体に関すること。 21　現金及び有価証券の出納及び保管に関すること。 22　決算に関すること。 23　出納取扱金融機関及び収納取扱金融機関に関すること。 24　資金の運用に関すること。 25　財務会計の電子計算組織の利用に関すること。 26　たな卸資産の取得、統括管理及び処分に関すること。 27　固定資産の統括管理及び処分に関すること。 28　固定資産の実地調査、登記及び登録に関すること。 29　車両、工具、器具及び備品の購入（償却資産となるものに限る。）に関すること。 30　損害保険等に関すること。 31　契約事務の統括に関すること。 32　工事（工事の設計、測量、製造、試験及び調査を含む。以下「工事等」という。）及び物品の入札参加資格に関すること。 33　工事等（緊急修繕工事を除く。）の請負契約に関すること。 34　水道局建設業者等選定委員会に関すること。 35　工事の進行管理に関すること。 36　工事等の検査（給水装置工事の検査を除く。）に関すること。 37　工事用資材の使用基準に関すること。 38　工事等の設計基準及び技術基準に関すること。 39　工事等の技術、設計及び施行管理の指導に関すること。 40　その他他課等の所管所掌に属さない事項に関すること。

区　　分	分　　掌　　事　　務
経営企画課	1　事業経営の総合企画及び総合調整に関すること。 2　経営計画の策定に関すること。 3　事業の認可申請に関すること。 4　実施計画の策定及び統括に関すること。 5　経営分析及び事業評価に関すること。 6　経営の効率化の調査及び研究に関すること。 7　業務改善の統括に関すること。 8　業務状況の報告に関すること。 9　料金制度の調査及び研究に関すること。 10　水道事業経営審議会に関すること。 11　事業の統計に関すること。 12　財政計画及び財政運営に関すること。 13　予算原案の作成、予算の配当及び執行管理に関すること。 14　資金計画に関すること。 15　企業債及び一時借入金に関すること。 16　広報及び広聴に関すること。 17　陳情及び要望の処理及び連絡に関すること。 18　情報化の計画、推進及び調整に関すること。 19　電子計算組織の利用の調査及び研究に関すること。 20　電子計算組織の利用に係る情報システムの効率的利用の統括に関すること。 21　電子計算組織の適応業務の選択に関すること。
営業課	1　所管たな卸資産の管理に関すること。 2　検定の有効期限満了に伴う水道メーターの取替えに関すること。 3　営業業務の計画、推進及び調整に関すること。 4　料金徴収制度の調査及び研究に関すること。 5　水道料金等の電子計算組織の利用に関すること。 6　水道料金等の収入整理に関すること。 7　水道料金等の不納欠損に関すること。 8　水道使用の届出の処理に関すること。 9　使用水量の計量及び点検に関すること。 10　水道料金等の調定及び減免に関すること。 11　水道料金等の収納及び過誤納金の還付に関すること。 12　水道料金等の滞納整理に関すること。 13　いわき市水道料金お客様センターに関すること。 14　給水装置業務の計画、推進及び調整に関すること。 15　給水装置の届出の処理及び設計審査に関すること。 16　指定給水装置工事事業者に関すること。 17　給水台帳に関すること。 18　開発行為等に伴う給水の協議に関すること。 19　直結給水の調査及び研究に関すること。

区　分	分　掌　事　務
配　水　課	1　漏水防止対策の計画、推進及び調整に関すること。 2　漏水の調査に関すること。 3　水道施設の図面の統括管理に関すること。 4　無線装置の設置及び統括管理に関すること。 5　道路、河川等の継続占用の許可申請に関すること。 6　水資源の開発調査及び取水計画に関すること。 7　水利権（水利使用の許可の更新申請を除く。）に関すること。 8　水道施設の長期的な整備計画に関すること。 9　水道施設の効率化の調査及び研究に関すること。 10　災害、事故等対策に関すること。 11　配水施設の運用計画、推進及び調整に関すること。 12　配水施設の統括管理に関すること。 13　拡張事業の計画及び施行に関すること。 14　配水施設の拡張工事に関すること。 15　配水管整備事業の計画に関すること。
工　務　課	1　所管たな卸資産の管理に関すること。 2　所管施設の借地契約に関すること。 3　水道メーターの取替え（検定の有効期限満了に伴う水道メーターの取替えを除く。）に関すること。 4　配水施設の拡張及び改良工事に関すること。 5　配水管整備事業の施行に関すること。 6　配水施設の維持管理に関すること。 7　所管区域の断水、給水制限及び応急給水に関すること。（ただし、所管区域については、管理者が別に定める。以下同じ。） 8　所管区域の給水装置の届出の処理（占用許可申請及び分岐立会いに限る。）及び工事検査に関すること。 9　指定給水装置工事事業者の指導及び監督に関すること。
浄　水　課	1　水利使用の許可の更新申請に関すること。 2　水源流域の保全に関すること。 3　水道水源保護審議会に関すること。 4　所管たな卸資産の管理に関すること。 5　所管施設の借地契約に関すること。 6　浄水施設の運用計画、推進及び調整に関すること。 7　浄水施設の統括管理に関すること。 8　浄水施設の拡張及び改良工事に関すること。 9　浄水施設の維持管理に関すること。 10　浄水場管理室に関すること。 11　水質管理センターに関すること。
南部工事事務所	1　情報公開コーナーに関すること。 2　所管たな卸資産の管理に関すること。 3　所管施設の借地契約に関すること。 4　水道メーターの取替え（検定の有効期限満了に伴う水道メーターの取替えを除く。）に関すること。 5　配水施設の拡張及び改良工事に関すること。 6　配水管整備事業の施行に関すること。 7　配水施設の維持管理に関すること。 8　所管区域の断水、給水制限及び応急給水に関すること。 9　所管区域の給水装置の届出の処理（占用許可申請及び分岐立会いに限る。）及び工事検査に関すること。 10　指定給水装置工事事業者の指導及び監督に関すること。

（総務課）

3　職員の給与に関する調

（単位：人／円）

区　　分		事務職員	技術職員	技能労務職員	合　　計
年間延職員数	A	612	1,330	0	1,942
給料総額	B	192,449,569	383,233,485	0	575,683,054
平均給料額	B／A	314,460	288,145	0	296,438
基本給総額	C	199,497,069	398,193,854	0	597,690,923
平均基本給額	C／A	325,976	299,394	0	307,771
手当総額	D	140,291,152	244,253,921	0	384,545,073
平均手当額	D／A	229,234	183,650	0	198,015
給与総額	C＋D＝E	339,788,221	642,447,775	0	982,235,996
平均給与額	E／A	555,210	483,043	0	505,786

※1　管理者を除く。
　2　基本給総額は、本給、扶養手当及び調整手当を合計した額である。

（総務課）

4　年齢及び勤続年数別職員構成

(1) 年齢別職員構成（平成27年３月31日現在）

（単位：人）

区　　分	事務職員	技術職員	技能労務職員	計	
				人　員	構成比率（%）
20歳未満	0	0	0	0	0.0
20歳以上　25歳未満	1	8	0	9	5.6
25　〃　30　〃	3	12	0	15	9.3
30　〃　35　〃	6	12	0	18	11.2
35　〃　40　〃	11	27	0	38	23.6
40　〃　45　〃	12	13	0	25	15.5
45　〃　50　〃	6	11	0	17	10.6
50　〃　55　〃	5	6	0	11	6.8
55　〃　60歳以下	7	13	0	20	12.4
61歳以上	0	8	0	8	5.0
計	**51**	**110**	**0**	**161**	**100.0**
平均年齢	42歳　９月	36歳　４月	－	41歳 10月	－

※　管理者を除く。

(2) 勤続年数別職員構成（平成27年３月31日現在）

（単位：人）

区　　分	事務職員	技術職員	技能労務職員	計	
				人　員	構成比率（%）
１年未満	1	8	0	9	5.6
１年以上　３年未満	1	13	0	14	8.7
３　〃　５　〃	1	8	0	9	5.6
５　〃　10　〃	3	4	0	7	4.3
10　〃　15　〃	8	24	0	32	19.9
15　〃　20　〃	12	18	0	30	18.6
20　〃　25　〃	12	12	0	24	14.9
25　〃　30　〃	2	7	0	9	5.6
30　〃　35　〃	6	4	0	10	6.2
35年以上	5	12	0	17	10.6
計	**51**	**110**	**0**	**161**	**100.0**
平均勤続年数	18年　４月	14年　５月	－	17年　９月	－

※1　管理者を除く。
　2　一般行政職の経験年数を含む。

（総務課）

〈参　考〉 平成27年度機構及び職制

(1) 組　織　図　（平成27年４月１日現在）

本　庁　　６課18係１担当
出　先　　１工事事務所４係

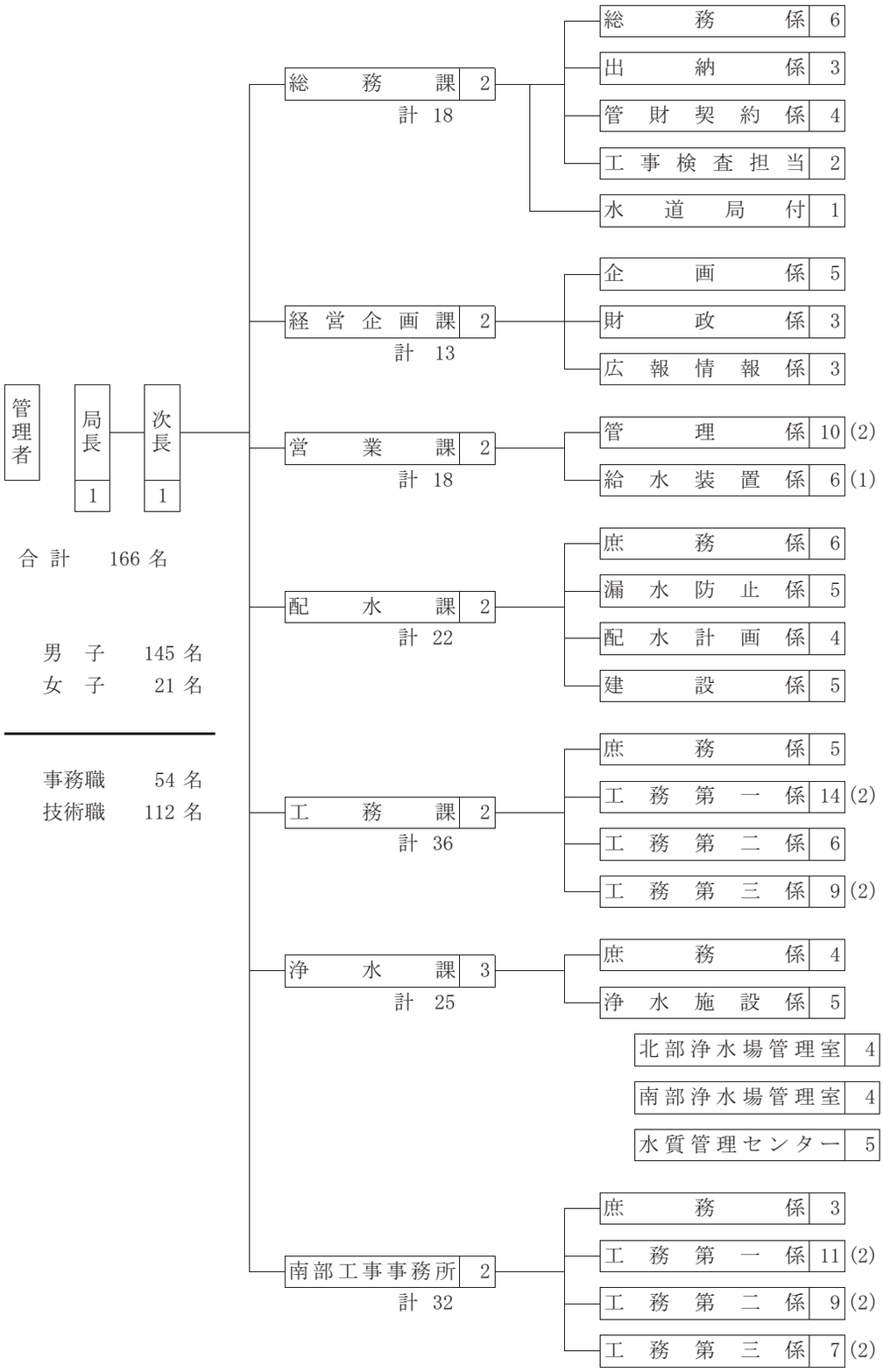

合 計　166 名

男　子　145 名
女　子　21 名

事務職　54 名
技術職　112 名

※１　管理者は職員数には含まない。
　２　職員数に嘱託職員２名は含まれない。
　３　（　）内は内数で再任用職員数。

（総務課）

(2) 職員配置表（平成27年４月１日現在）

区分	局長	技監	次長	総合調整担当	参事	事務職 課所長	統括主幹	主幹	課長補佐	主任主査	係長	主査	事務主任	主事	計	技術職 課所長	統括主幹	主幹	課長補佐	専門工事検査員	浄水場管理室長	水質管理センター所長	主任技査	係長	工事事務所次長	浄水場管理室次長	専門技術員	技査	技術主任	技師	計	合計
局	(技) 1		(事) 1																													2
総務課						1	1								2																	2
総務係										1		3	1	1	6																	6
出納係											1	2			3																	3
管財契約係										1		1	2		4																	4
工事検査担当																				1						1					2	2
水道局付										1					1																	1
計						1	1			3	1	6	3	1	16					1						1					2	18
経営企画課					(事) 1				1						1																	2
企画係										1		3			4													1			1	5
財政係										1		2			3																	3
広報情報係										1		2			3																	3
計					1				1	3		7			11													1			1	13
営業課					(事) 1				1						1																	2
管理係											1	2	4	3	10																	10
給水装置係												1			1								2				1	1	1		5	6
計					1				1		1	3	4	3	12								2				1	1	1		5	18
配水課					(技) 1													1													1	2
庶務係										1		1	1		3													1	2		3	6
漏水防止係																								1				2	1	1	5	5
配水計画係																								1					1	2	4	4
建設係																								1				2		2	5	5
計					1					1		1	1		3			1						3				5	4	5	18	22
工務課																1			1												2	2
庶務係												2			2									1				2			3	5
工務第一係																							1	1				7	4	1	14	14
工務第二係																								1				1	2	2	6	6
工務第三係																								1				3	3	2	9	9
計												2			2	1			1				1	4				13	9	5	34	36
浄水課																1		1	1												3	3
庶務係										1		2		1	4																	4
浄水施設係																							2					3			5	5
北部浄水場管理室																							2					1	1		4	4
南部浄水場管理室																					1		1					2			4	4
水質管理センター																						1						1	3		5	5
計										1		2		1	4	1		1	1		1	1	5					7	4		21	25
南部工事事務所																1			1												2	2
庶務係										1		2			3																	3
工務第一係																							1					2	6	2	11	11
工務第二係																							1					4	2	2	9	9
工務第三係																								1				2	3	1	7	7
計										1		2			3	1			1				2	1				8	11	5	29	32
合計	1		1		3	1	1		2	9	2	23	8	5	51	3		2	3	1	1	1	10	8			2	35	29	15	110	166

※１　事務次長は総合調整担当を兼ねる。

２　事務主任及び技術主任には、再任用職員及び再任用短時間勤務職員数を含む。　（総務課）

(3) 年齢別職員構成（平成27年４月１日現在）

（単位：人）

区　　分	事務職員	技術職員	技能労務職員	計	
				人　員	構成比率(%)
20歳未満	1	0	0	1	0.6
20歳以上　25歳未満	2	10	0	12	7.2
25　〃　30　〃	3	11	0	14	8.4
30　〃　35　〃	7	12	0	19	11.5
35　〃　40　〃	10	28	0	38	22.9
40　〃　45　〃	14	11	0	25	15.1
45　〃　50　〃	6	12	0	18	10.8
50　〃　55　〃	3	5	0	8	4.8
55　〃　60歳以下	7	15	0	22	13.3
61歳以上	1	8	0	9	5.4
計	**54**	**112**	**0**	**166**	**100.0**
平均年齢	42歳 ４月	36歳 １月	－	41歳 ６月	－

※　管理者を除く。

（総務課）

(4) 勤続年数別職員構成（平成27年４月１日現在）

（単位：人）

区　　分	事務職員	技術職員	技能労務職員	計	
				人　員	構成比率(%)
１年未満	2	7	0	9	5.4
１年以上　３年未満	1	13	0	14	8.4
３　〃　５　〃	2	13	0	15	9.1
５　〃　10　〃	4	2	0	6	3.6
10　〃　15　〃	9	22	0	31	18.7
15　〃　20　〃	11	19	0	30	18.1
20　〃　25　〃	16	13	0	29	17.5
25　〃　30　〃	1	6	0	7	4.2
30　〃　35　〃	3	5	0	8	4.8
35年以上	5	12	0	17	10.2
計	**54**	**112**	**0**	**166**	**100.0**
平均勤続年数	16年 ９月	14年 １月	－	16年 ５月	－

※１　管理者を除く。
　２　一般行政職の経験年数を含む。

（総務課）